標準型電動吊車 CW

1. 禁止用電動捲揚機載運人員
2. 操作人員在操作電動捲揚機前，必須了解操作說明書。
3. 不適用於低溫 10 度高溫或是高於 40 度，濕度 90% 以上的環境。
4. 不適用雨、雪、有機化學或者易爆粉末環境裡。
5. 勿長時間上升下降，須符合工作週期 25%，避免馬達過熱

主吊	CW-250	CW-500	CW-1000	CW-2000
主吊 + 滑車	CW-250T	CW-500T	CW-1000T	CW-2000T
WLL-KG	250	500	1000	2000
速度 M/MIN	12	6	6	3
220V 馬力 -HP	0.5	0.5	1	1
電動小車速度 M/MIN	24	24	22	22
電動小車馬力 -HP	0.12	0.12	0.18	0.37
鏈條 -MM	6.3 X 19.1 X 1	6.3 X 19.1 X 1	7.1 X 20.2 X 1	7.1 X 20.2 X 2
電源	3Φ 220/380/415/440V 50/60HZ			
電源線	2mm²x3 芯 x60cm			
控制線	25mm²x3 芯 x5M			
型鋼允許迴轉半徑 (M)	1.2	1.2	1.3	1.5
適用型鋼寬度 (MM)	75-125			100-150
A	200	200	232	232
B	210	210	230	230
C	168			
D	180			
G	216	216	240	240
h	380	380	395	460
φd	35	35	37	40
H	435	435	450	480
E	270	270	275	540
F	180	180	180	230
淨重 - 主吊	36(40)	36(40)	40(43)	55(60)
淨重 - 主吊 + 滑車	50(55)	50(55)	65(70)	85(90)
牌價				
牌價 (整組)				

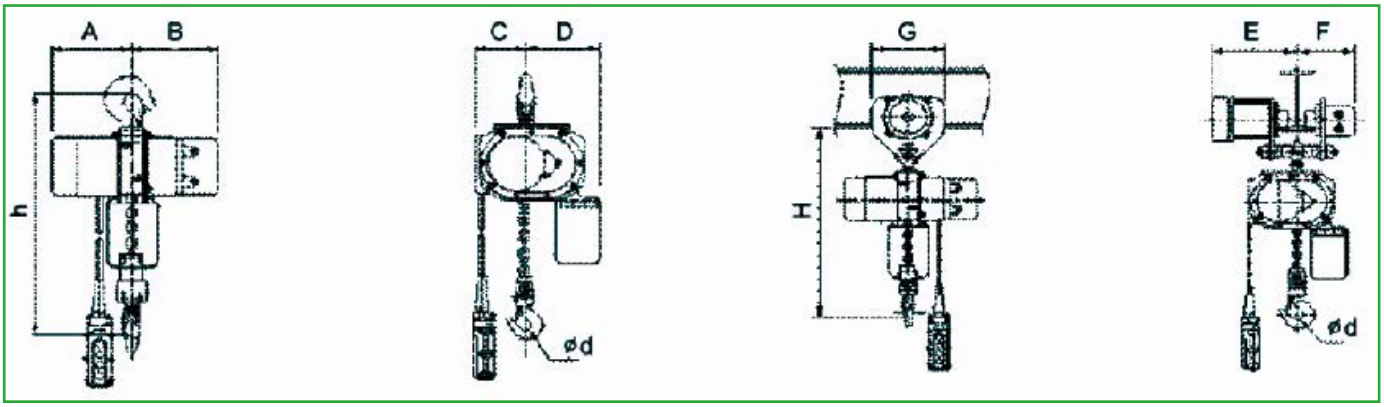

三相電動吊車【遙控器】			
型號	電源	距離	牌價
CODE	V	M	NTD
RC-1	220V/380V	200	